OMNI*max* Recyclingsystem

Technische Daten

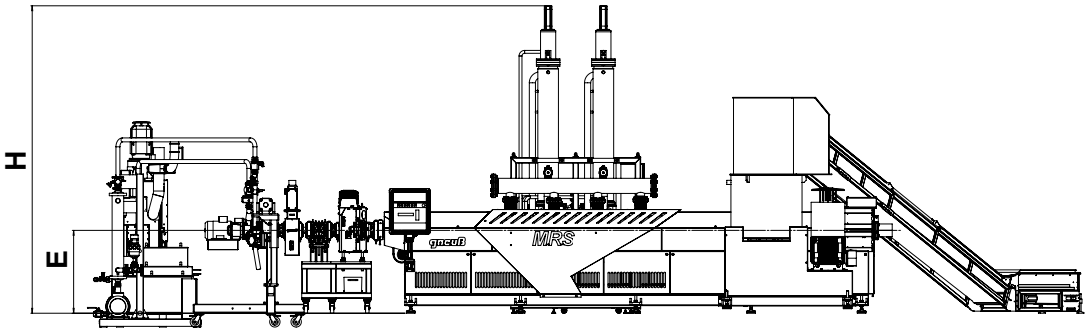

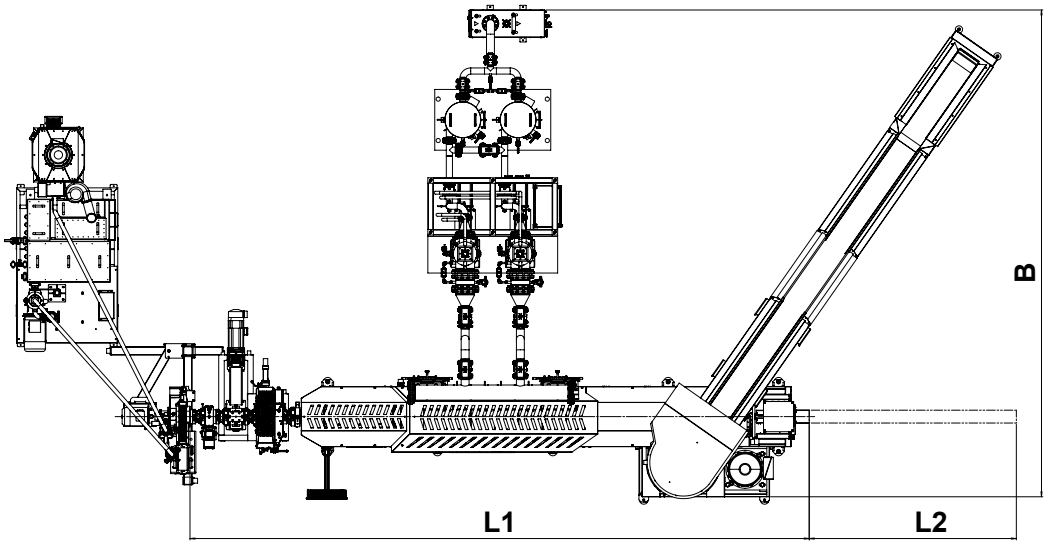

Änderungen möglich.

	OMNI*max* 70	OMNI*max* 90	OMNI*max* 110	OMNI*max* 130	OMNI*max* 160	OMNI*max* 200
Durchsatz PET Faser und BOPET kg/h	250	450	650	1.000	1.400	2.000
Durchsatz PET Bottle Flakes kg/h	275	500	700	1.100	1.500	2.200
Durchsatz PP/PE Mahlgüter kg/h	180	320	450	720	980	1.400
Durchsatz PA Faser kg/h	250	450	650	1.000	1.400	2.000
Durchsatz PS Becher kg/h	200	350	500	800	1.100	1.600
Höhe H mm	4.450	4.450	4.450	4.450	4.450	4.450
Extrusionshöhe E	1.150	1.150	1.300	1.300	1.450	1.450
Länge L1 mm	7.400	8.600	9.900	11.500	15.000	12.400
Länge L2 mm	3.000	3.400	4.000	4.600	6.500	4.600
Breite B mm	6.450	6.700	7.000	7.020	7.400	8.050
Schmelzefilter RSF*genius*	60	75	90	150	175	200

* Da die Systeme projektspezifisch ausgeführt werden, sind Abweichungen zu den in der Tabelle genannten Daten möglich.
Konkrete Angaben zu den technischen Daten erhalten Sie im Rahmen der Angebotserstellung.

Gneuß Kunststofftechnik GmbH, Mönichhusen 42, 32549 Bad Oeynhausen, Germany
Tel: +49.5731.5307.0, gneuss@gneuss.com, www.gneuss.com